Atera SIGNO

Honda CR-V 04/2002–12/2006
Nisssan X Trail 04/2002–

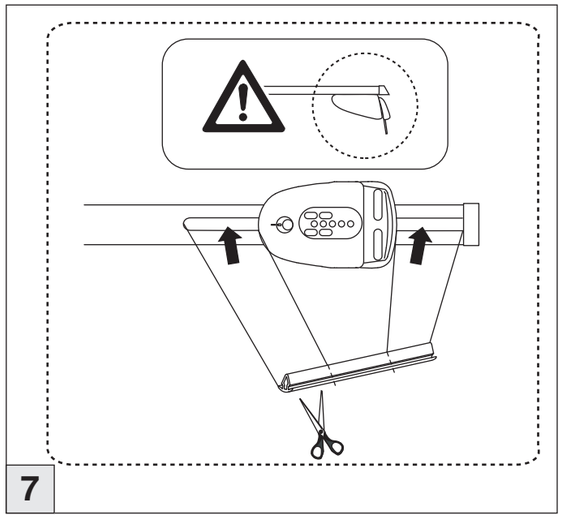

7

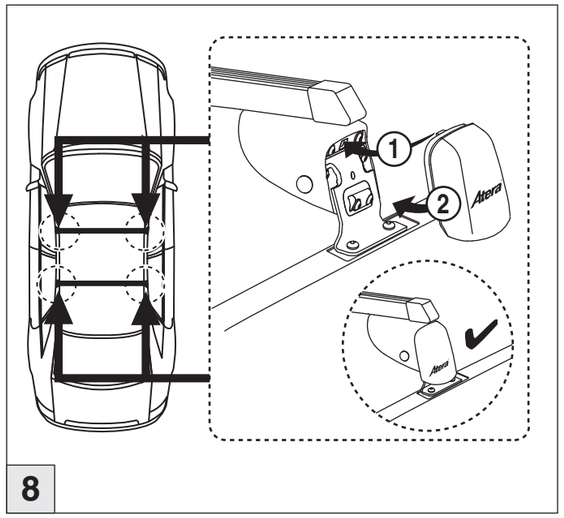

8

nur bei / only for Part-No.: 045 107

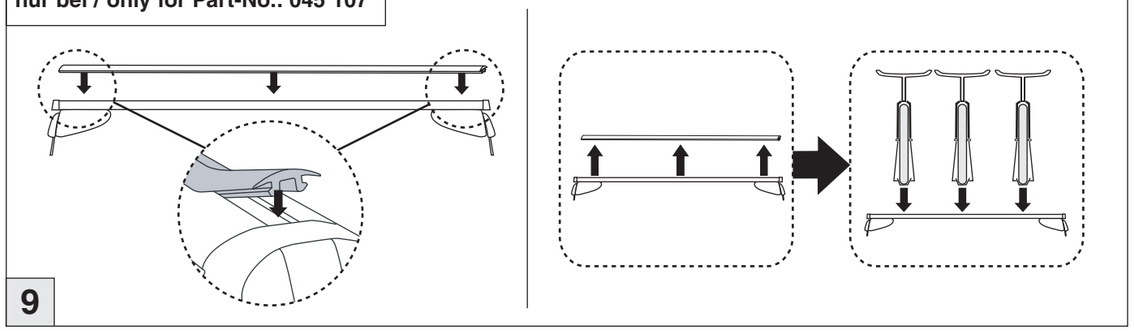

9

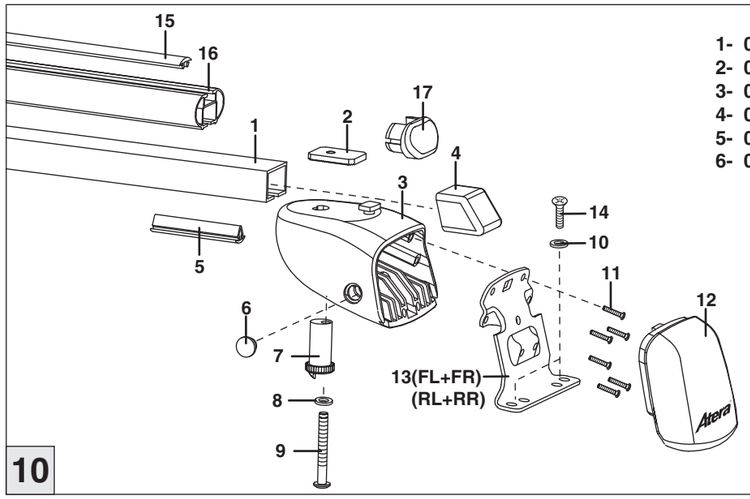

1- 074 110	7- 092 044	13- 093 379
2- 093 357	8- 087 886	14- 093 710
3- 092 383	9- 093 491	nur bei/only for Part-No.: 045 107
4- 088 184	10- 087 866	15- 092 075
5- 092 043	11- 087 909	16- 093 110
6- 092 045	12- 092 181	17- 092 071

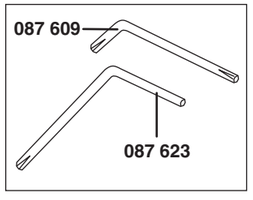

10

Atera
MADE IN GERMANY

Atera GmbH
Im Herrach 1
D-88299 Leutkirch
Servicetelefon: 0180-50 000 89
(14 ct/Min. aus dem dt. Festnetz)
E-Mail: info@atera.de

Atera SIGNO

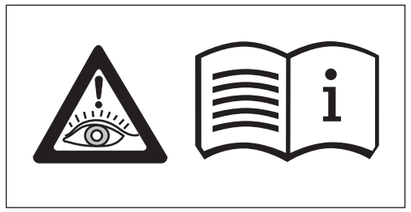

Honda CR-V 04/2002– 12/2006
Nissan X Trail 04/2002–

Part-No. : 044 107
Part-No. : 045 107

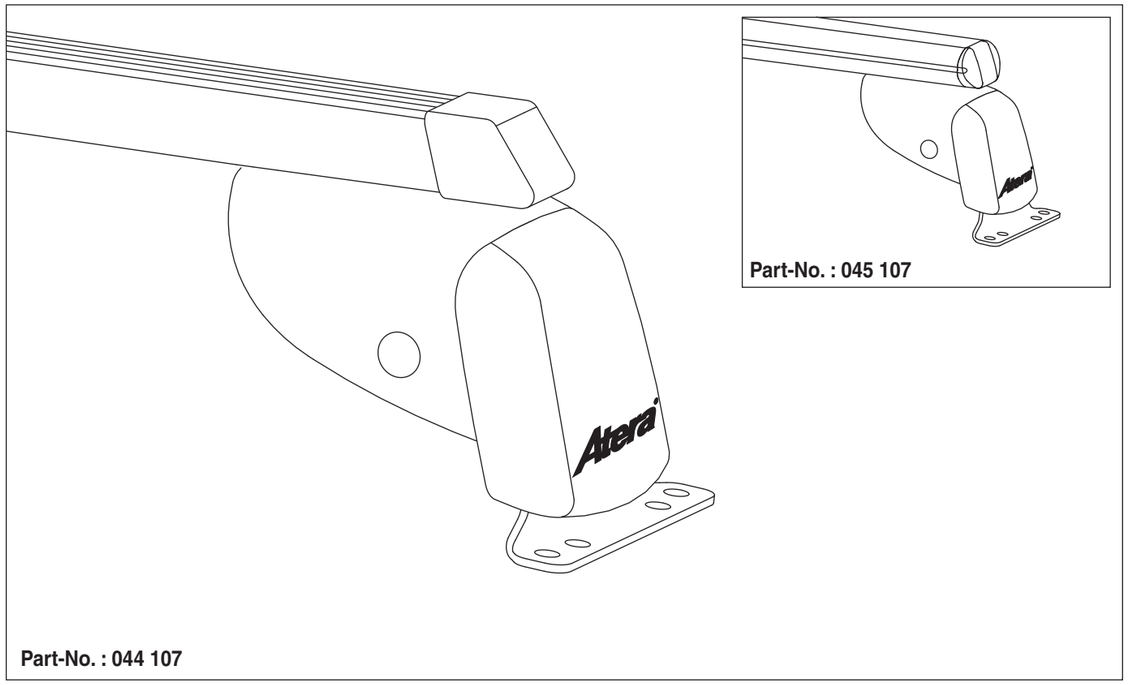

Part-No. : 045 107

Part-No. : 044 107

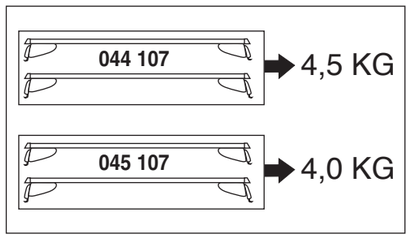

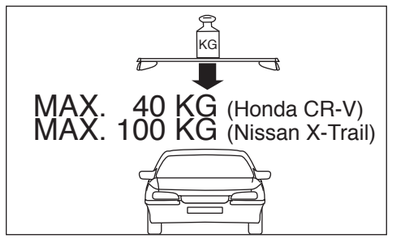

060 558 - Stand 16/02/2009 Rev.04

Atera® SIGNO

Honda CR-V 04/2002–12/2006
Nisssan X Trail 04/2002–

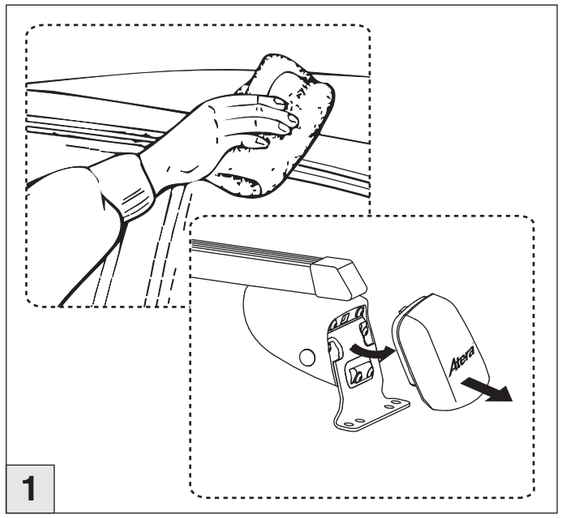

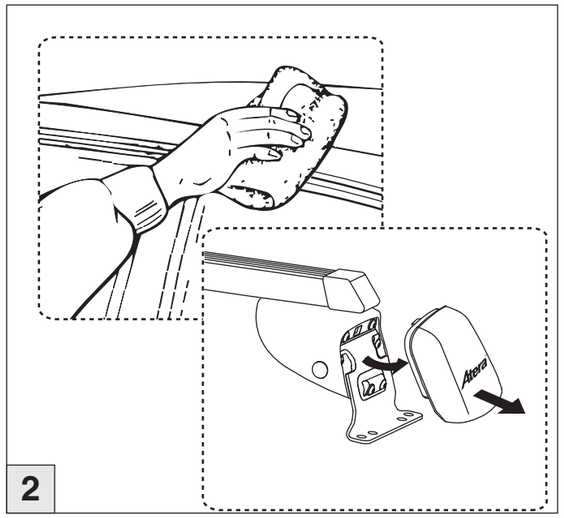

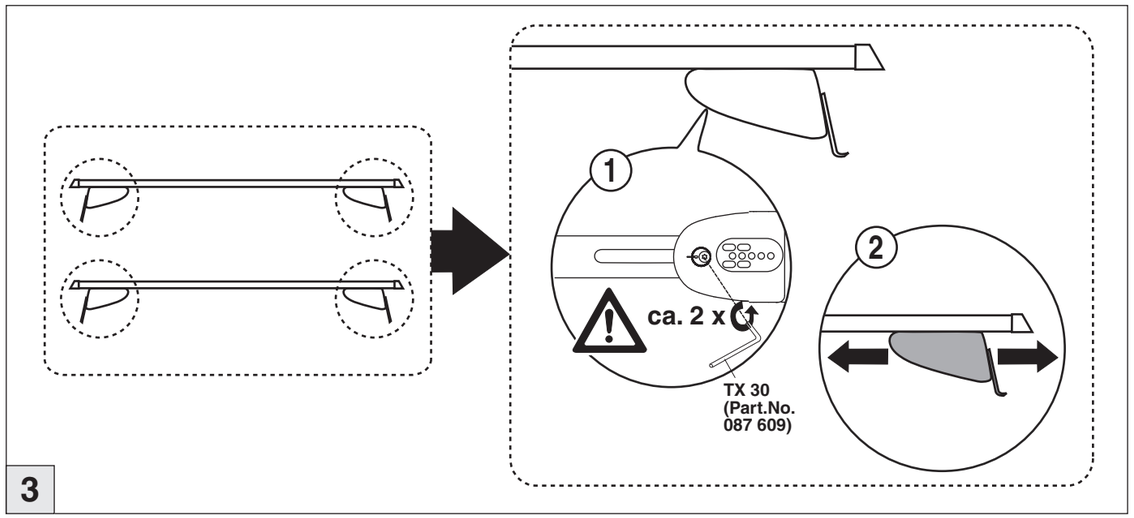

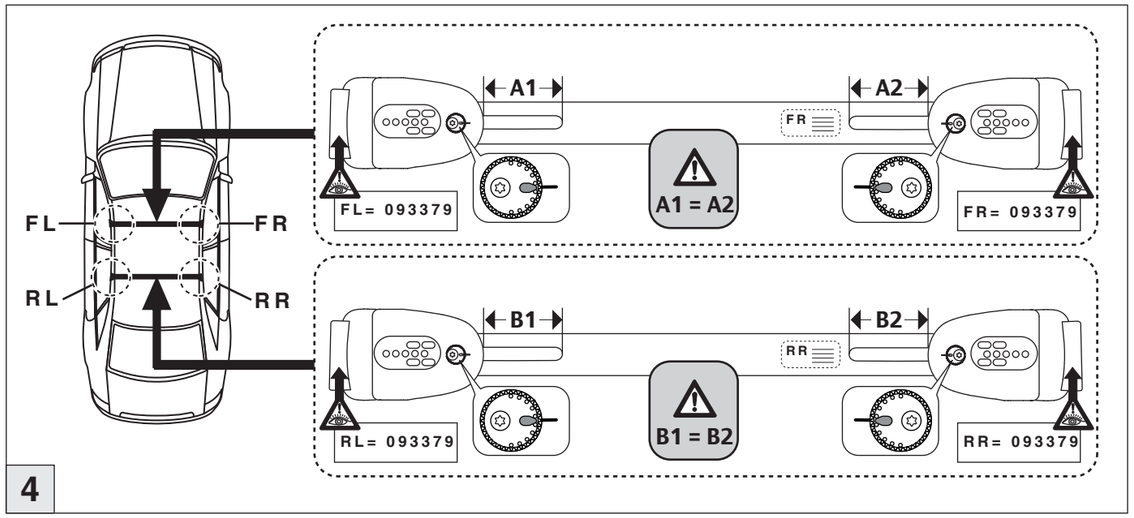

Atera® SIGNO
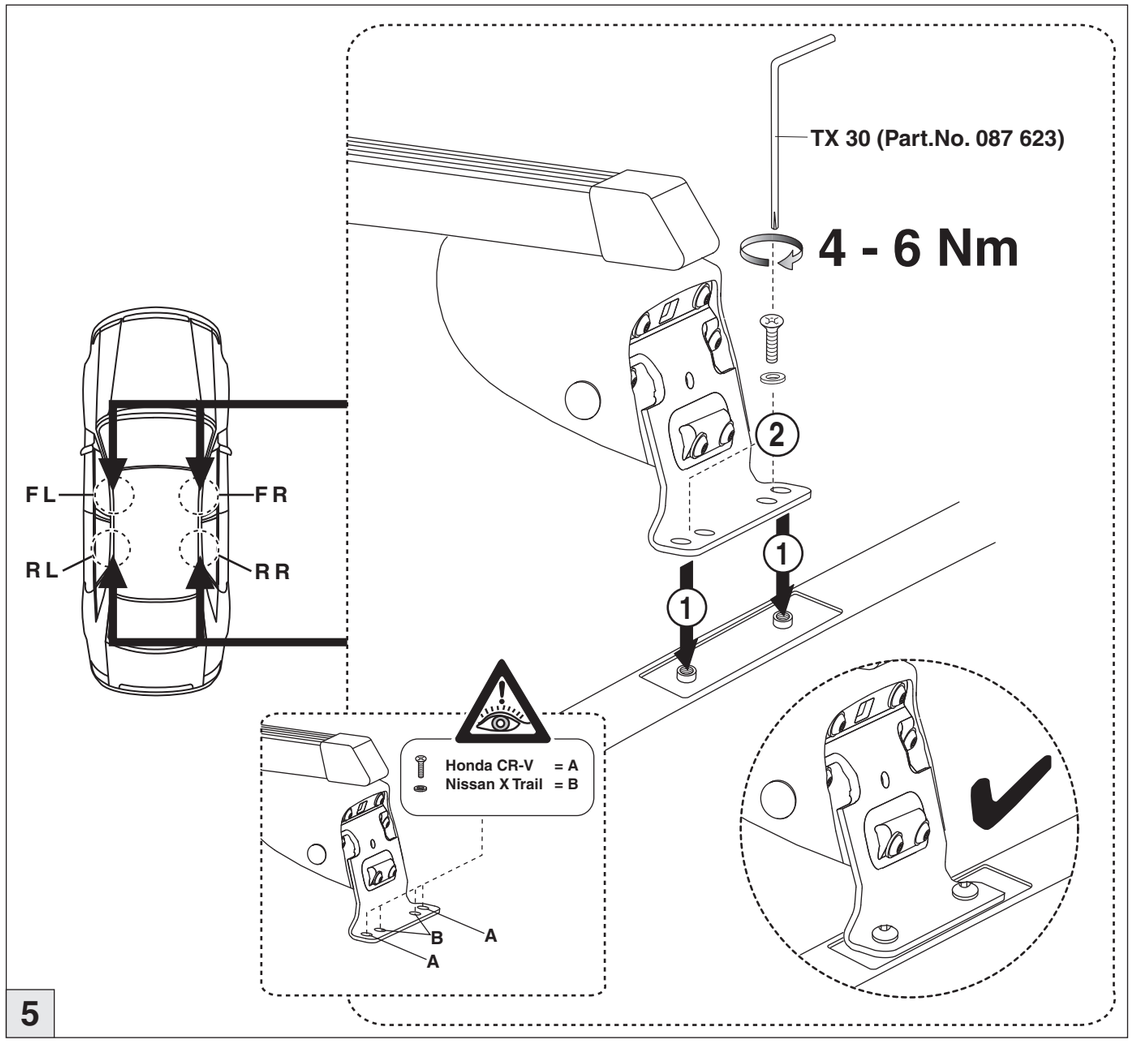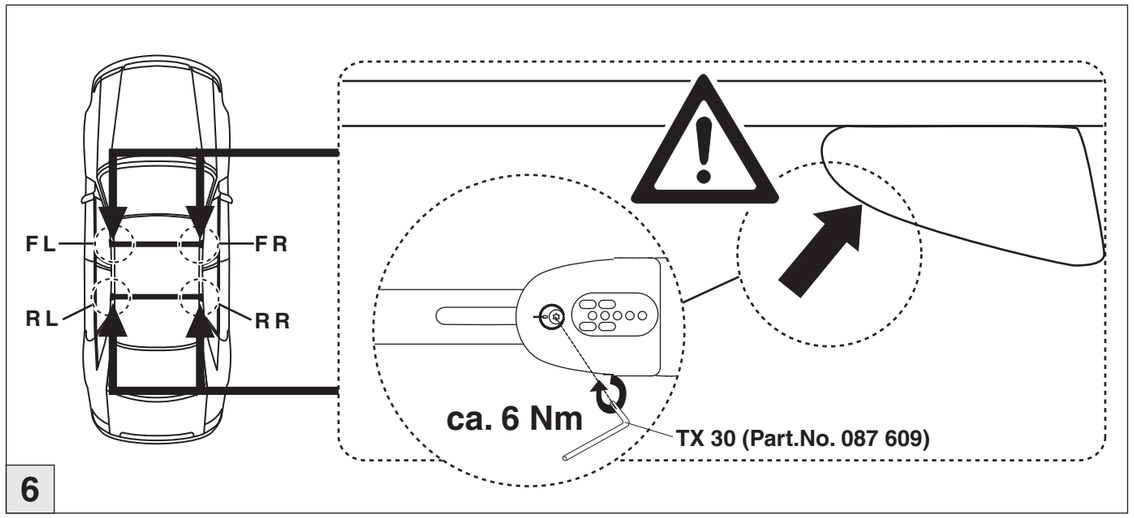
Honda CR-V 04/2002–12/2006
Nisssan X Trail 04/2002–