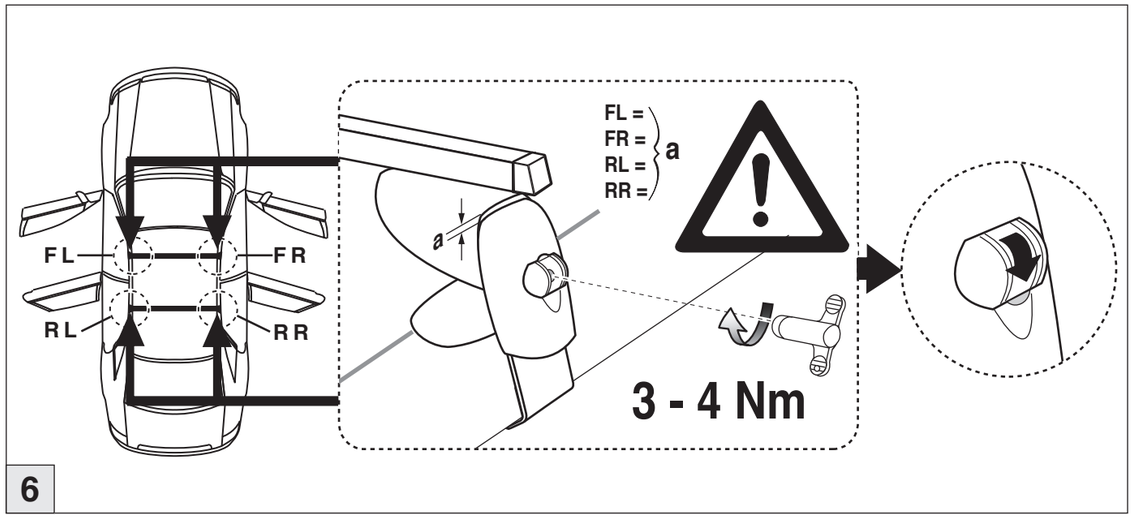

nur bei / only for Part-No.: 045 267

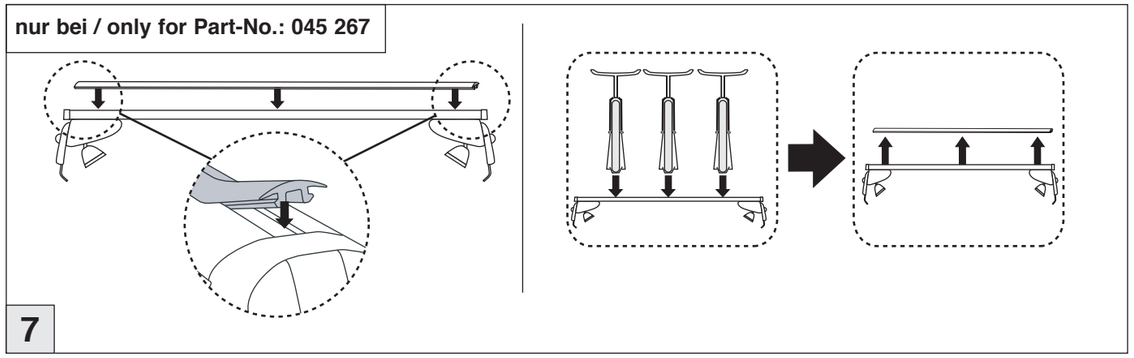

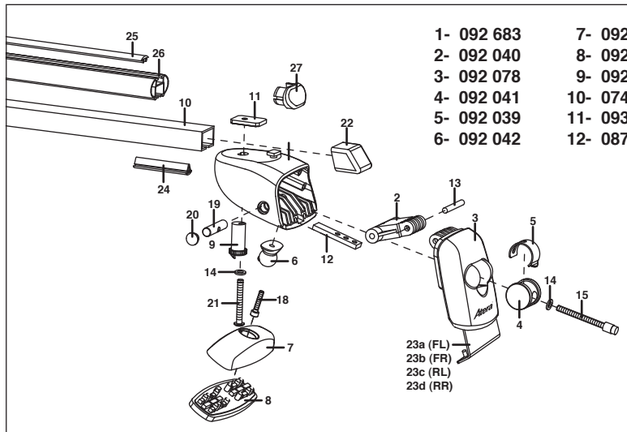

1- 092 683	7- 092 036	13- 087 657	19- 087 643	23c- 095 787
2- 092 040	8- 092 038	14- 087 886	20- 092 045	23d- 095 788
3- 092 078	9- 092 044	15- 087 65x	21- 093 491	24- 092 043
4- 092 041	10- 074 110	16- 088 363	22- 088 184	
5- 092 039	11- 093 357	17- 087 658	23a- 095 788	
6- 092 042	12- 087 659	18- 095 458	23b- 095 787	

nur bei/only for Part-No.: 045 267
25- 092 075
26- 093 110
27- 092 071

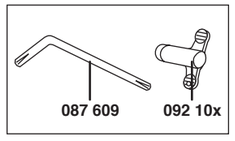

Atera
MADE IN GERMANY
Atera GmbH
Im Herrach 1
D-88299 Leutkirch
Servicetelefon: 0180-50 000 89
(14 ct/Min. aus dem dt. Festnetz)
E-Mail: info@atera.de

Atera SIGNO

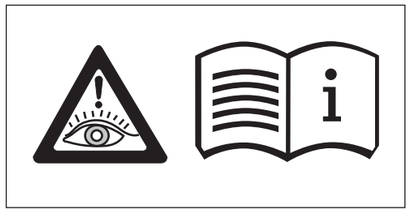

Audi
A1 Sportback 03/2012–

Part-No. : 044 267
Part-No. : 045 267

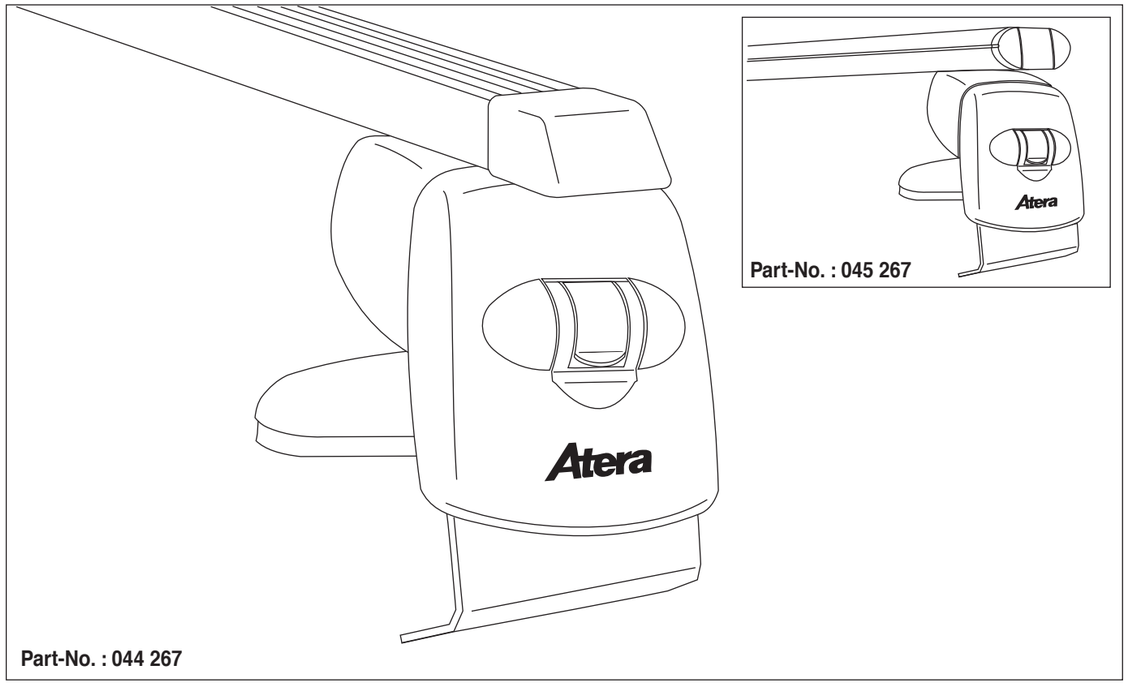

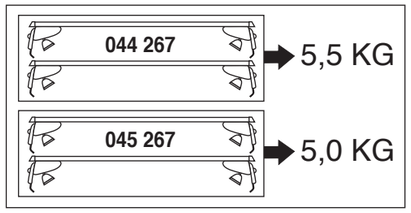

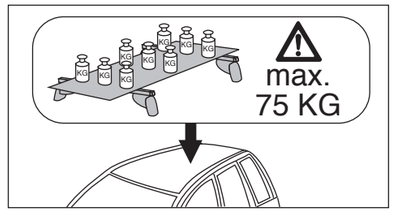

061 040 - Stand 20 03 2012 Rev.00

Atera SIGNO

Audi
A1 Sportback 03/2012–

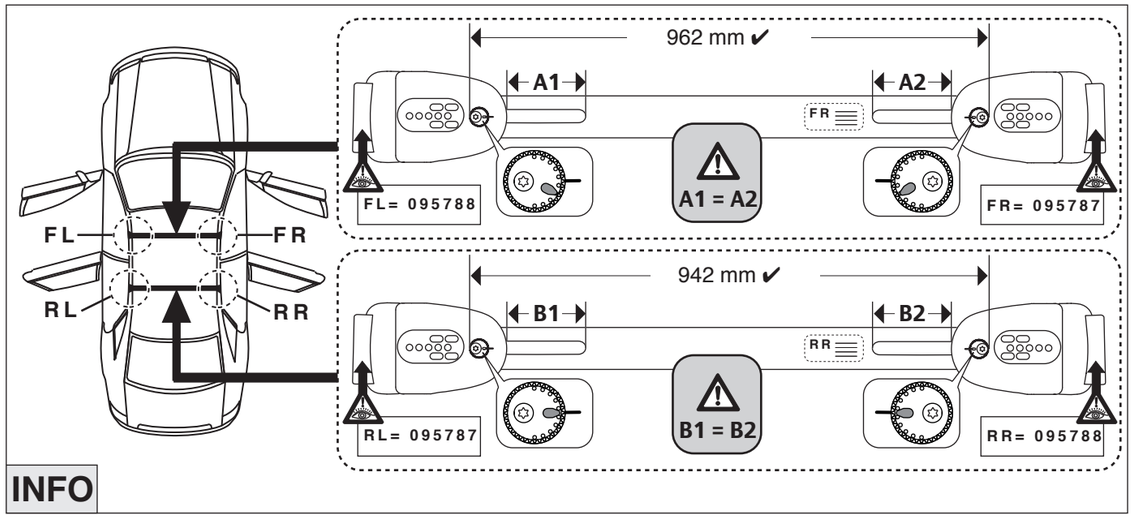

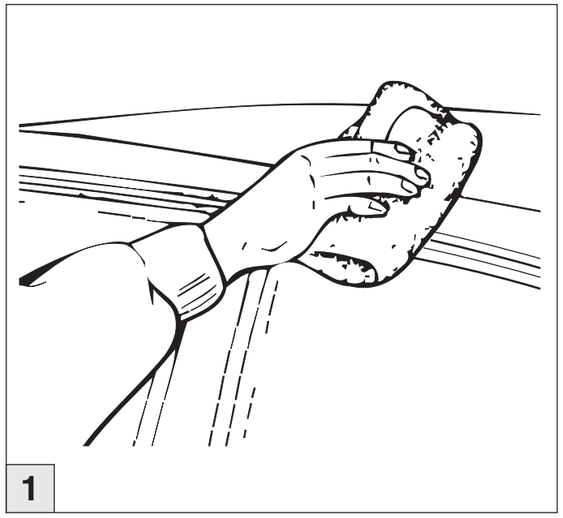

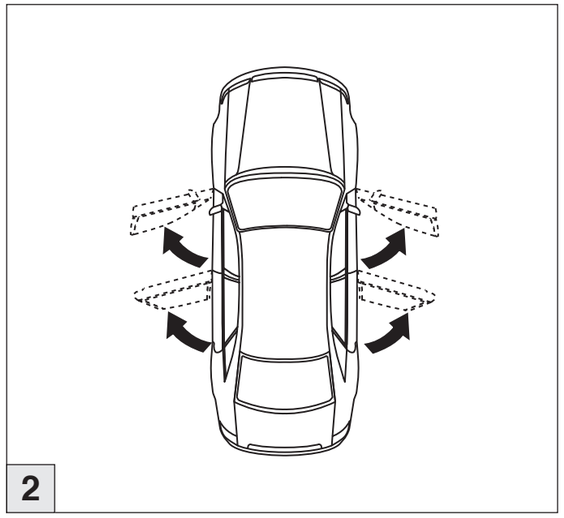

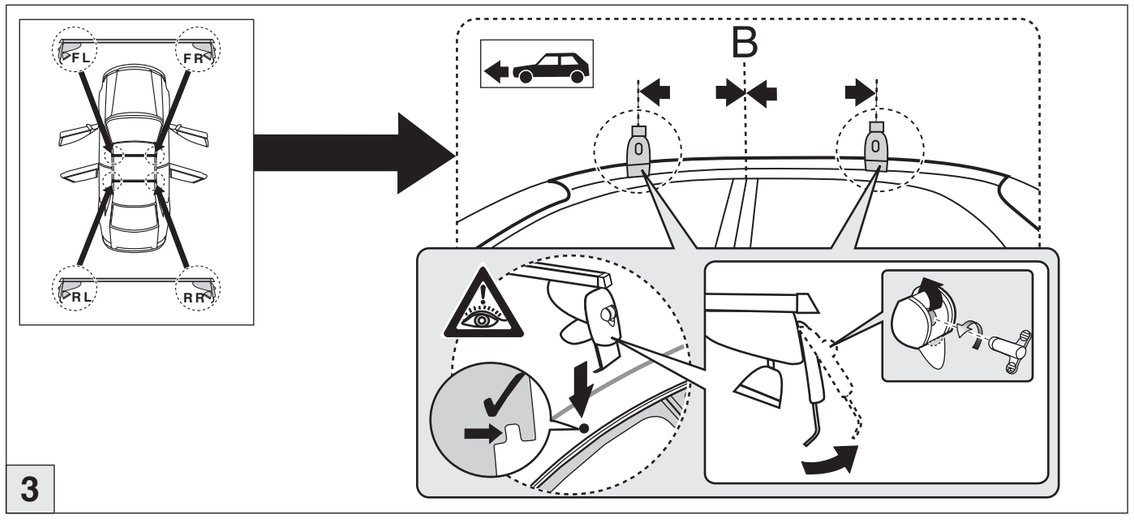

Atera SIGNO
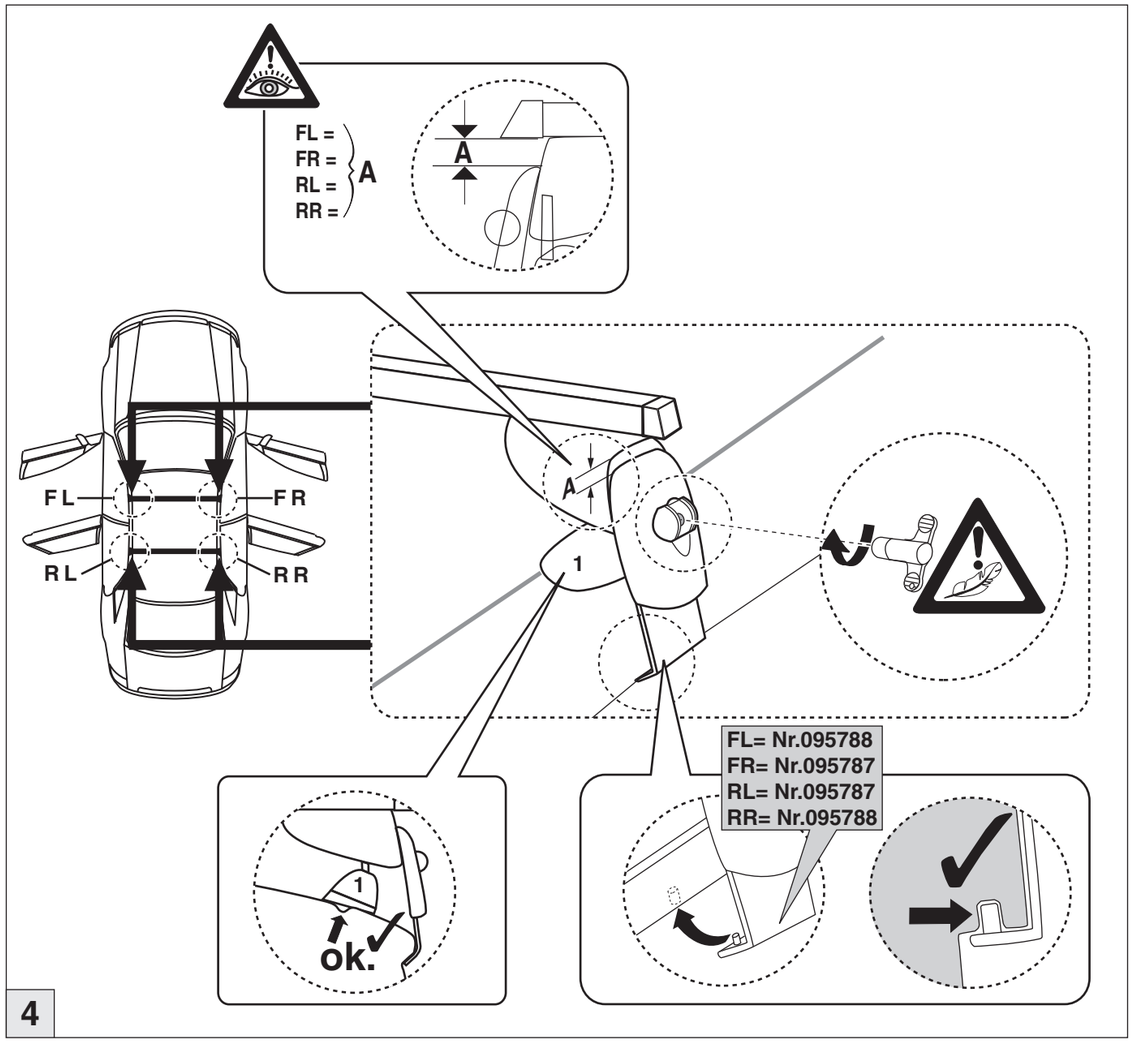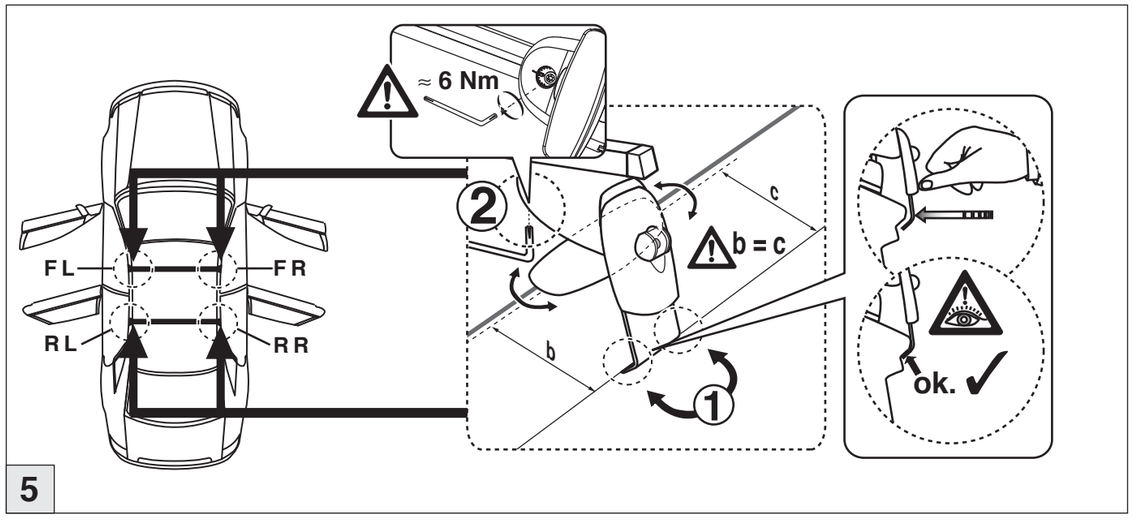
Audi
A1 Sportback 03/2012–